平　面　図　S=1：1,000

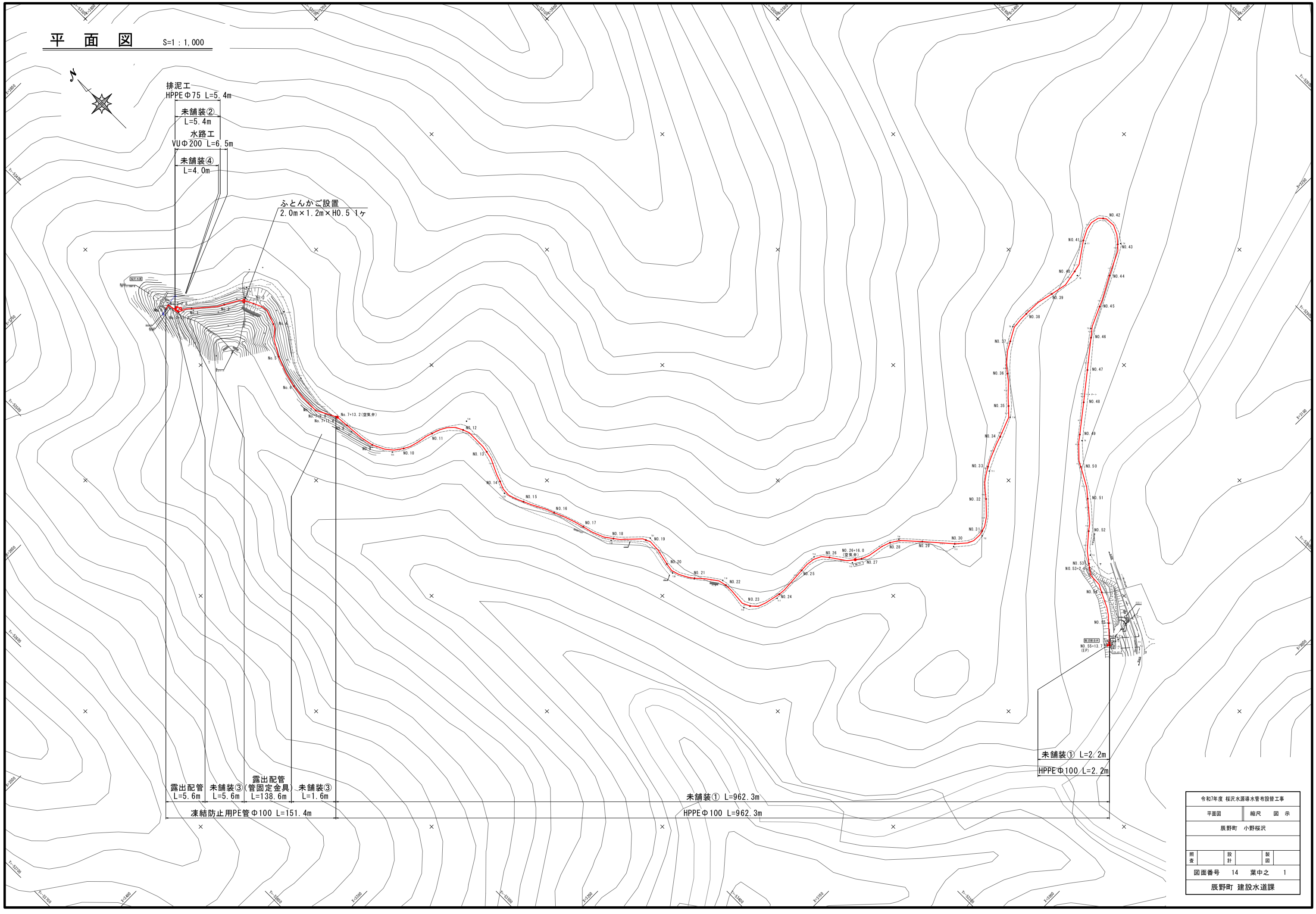

令和7年度 桜沢水源導水管布設替工事			
平面図	縮尺	図　示	
辰野町　小野桜沢			
照査	設計	製図	
図面番号　14　葉中之　1			
辰野町 建設水道課			

縦断面図1

縦1:100
S=横1:500

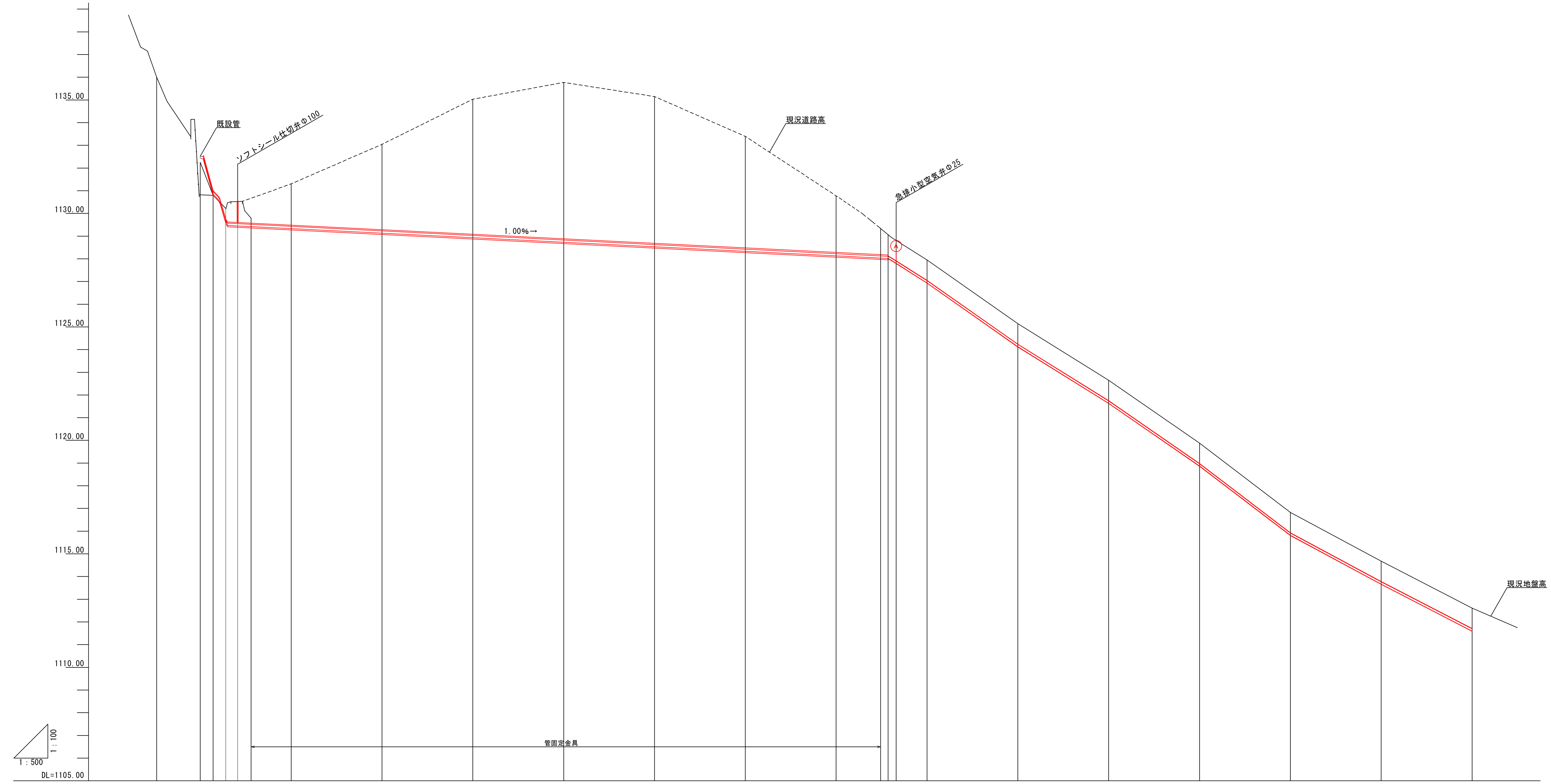

管種: ① 凍結防止用PE管Φ100 1.00% L=151.40m（0.0～NO.7+11.4）／ ① HPPEΦ100 L=962.30m（NO.7+11.4～NO.14）

測点	単距離	追加距離	現況地盤高	現況道路高	計画管底高	土被り
水源	0.00	-9.61	1136.00			0.00
0.0	9.61	0.00	1132.25		1132.437	0.00
2.8	2.80	2.80	1130.80		1130.854	0.00
5.6	2.80	5.60	1130.22		1129.626	0.44
8.23	2.63	8.23	1130.52		1129.446	0.92
11.2	2.97	11.20	1129.79		1129.416	0.22
NO.1	8.80	20.00	1129.27	1131.30	1129.327	0.00
NO.2	20.00	40.00	1129.07	1133.04	1129.127	0.00
NO.3	20.00	60.00	1128.87	1135.03	1128.927	0.00
NO.4	20.00	80.00	1128.67	1135.77	1128.727	0.00
NO.5	20.00	100.00	1128.47	1135.15	1128.527	0.00
NO.6	20.00	120.00	1128.27	1133.39	1128.327	0.00
NO.7	20.00	140.00	1128.07	1130.77	1128.127	0.00
NO.7+9.8	9.80	149.80	1127.97	1129.33	1128.029	0.00
NO.7+11.4	1.60	151.40	1129.07	1129.07	1128.016	0.90
NO.7+13.2	1.80	153.20	1128.81	1128.81	1127.727	0.90
NO.8	7.80	160.00	1127.95	1127.95	1126.937	0.90
NO.9	20.00	180.00	1125.14	1125.14	1124.127	0.90
NO.10	20.00	200.00	1122.65	1122.65	1121.637	0.90
NO.11	20.00	220.00	1119.88	1119.88	1118.867	0.90
NO.12	20.00	240.00	1116.83	1116.83	1115.817	0.90
NO.13	20.00	260.00	1114.68	1114.68	1113.667	0.90
NO.14	20.00	280.00	1112.61	1112.61	1111.597	0.90

令和7年度 桜沢水源導水管布設替工事	
縦断面図1	縮尺 図 示
辰野町 小野桜沢	
照査	設計	製図
図面番号 14	葉中之 2
辰野町 建設水道課	

縦断面図2

縦1:100
S=横1:500

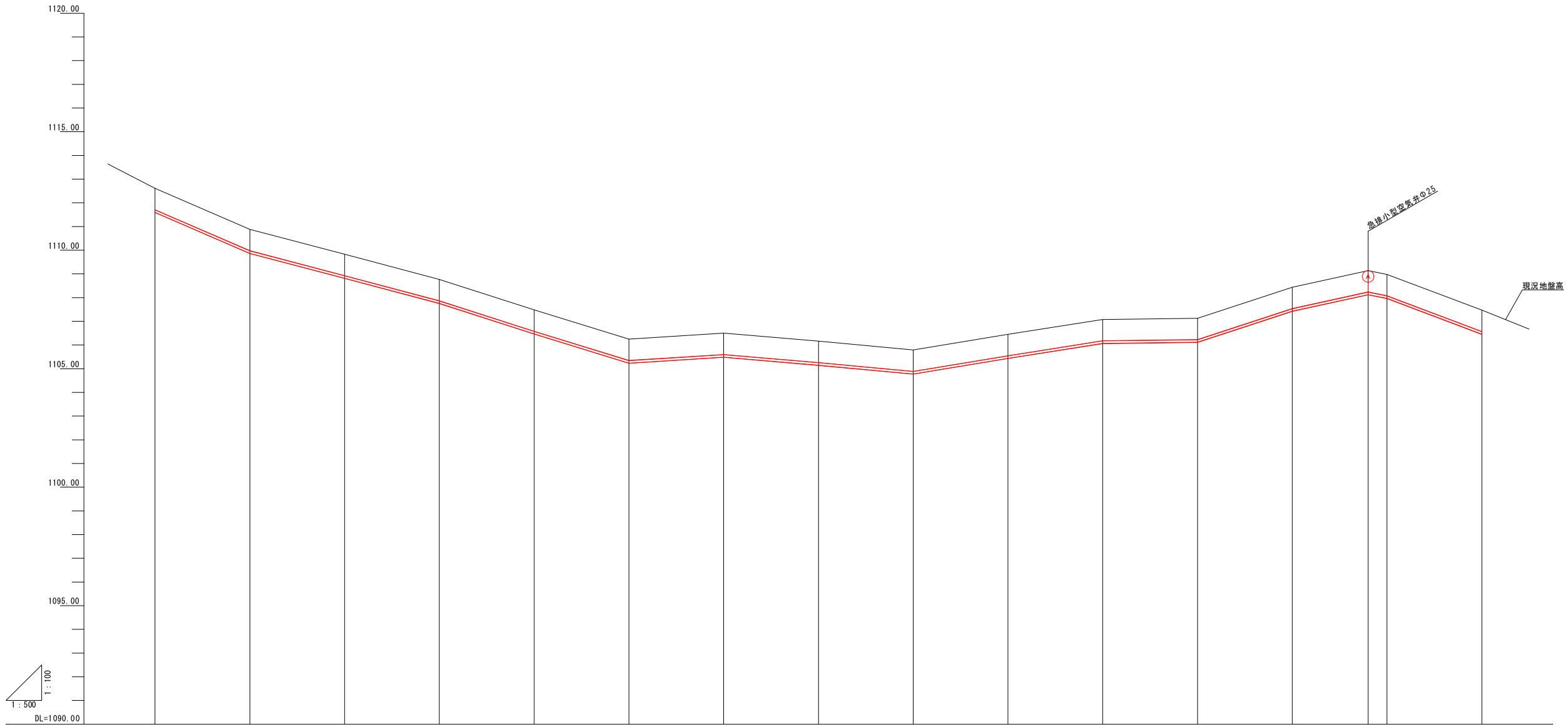

管　種	① HPPEφ100 L=962.30m															
土　被　り	0.90	0.90	0.90	0.90	0.90	0.90	0.90	0.90	0.90	0.90	0.90	0.90	0.90	0.90	0.90	0.90
計画管底高	1111.597	1109.867	1108.817	1107.757	1106.467	1105.237	1105.487	1105.147	1104.777	1105.437	1106.067	1106.117	1107.427	1108.127	1107.967	1106.457
現況道路高	1112.61	1110.88	1109.83	1108.77	1107.48	1106.25	1106.50	1106.16	1105.79	1106.45	1107.08	1107.13	1108.44	1109.14	1108.98	1107.47
現況地盤高	1112.61	1110.88	1109.83	1108.77	1107.48	1106.25	1106.50	1106.16	1105.79	1106.45	1107.08	1107.13	1108.44	1109.14	1108.98	1107.47
追加距離	280.00	300.00	320.00	340.00	360.00	380.00	400.00	420.00	440.00	460.00	480.00	500.00	520.00	536.00	540.00	560.00
単　距　離	20.00	20.00	20.00	20.00	20.00	20.00	20.00	20.00	20.00	20.00	20.00	20.00	20.00	16.00	4.00	20.00
測　点	NO.14	NO.15	NO.16	NO.17	NO.18	NO.19	NO.20	NO.21	NO.22	NO.23	NO.24	NO.25	NO.26	NO.26+16.0 (急排小型空気弁)	NO.27	NO.28

令和7年度 桜沢水源導水管布設替工事			
縦断面図2		縮尺	図　示
辰野町　小野桜沢			
照査	設計	製図	
図面番号　14　葉中之　3			
辰野町 建設水道課			

縦断面図3

縦1:100
S=横1:500

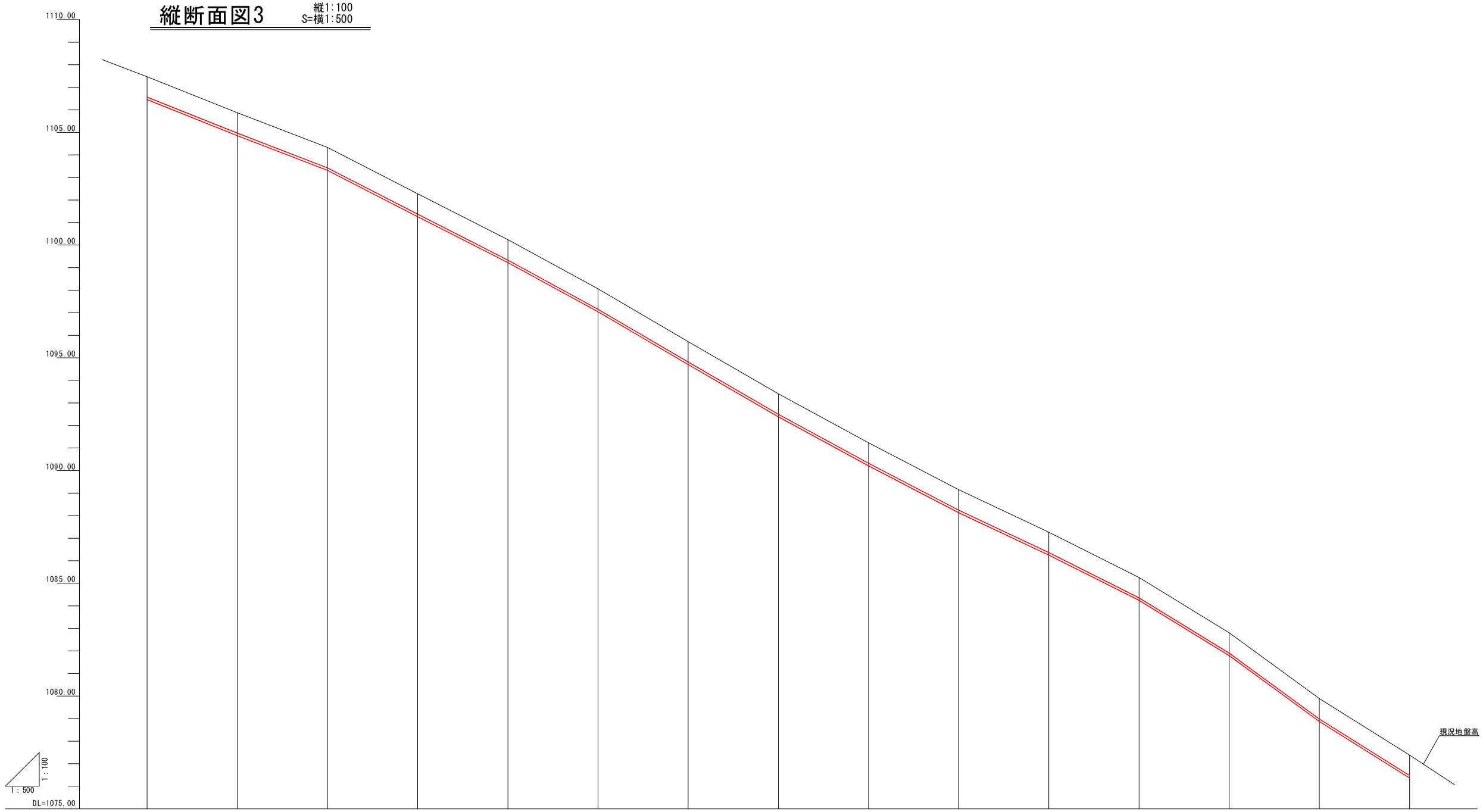

管　　種	1 HPPEΦ100 L=962.30m														
土　被　り	0.90	0.90	0.90	0.90	0.90	0.90	0.90	0.90	0.90	0.90	0.90	0.90	0.90	0.90	0.90
計画管底高	1106.457	1004.857	1103.317	1101.267	1099.227	1097.047	1094.707	1092.387	1090.217	1088.137	1086.257	1084.247	1081.797	1078.877	1076.367
現況道路高	1107.47	1105.87	1104.33	1102.28	1100.24	1098.06	1095.72	1093.40	1091.23	1089.15	1087.27	1085.26	1082.81	1079.89	1077.38
現況地盤高	1107.47	1105.87	1104.33	1102.28	1100.24	1098.06	1095.72	1093.40	1091.23	1089.15	1087.27	1085.26	1082.81	1079.89	1077.38
追加距離	560.00	580.00	600.00	620.00	640.00	660.00	680.00	700.00	720.00	740.00	760.00	780.00	800.00	820.00	840.00
単　距　離	20.00	20.00	20.00	20.00	20.00	20.00	20.00	20.00	20.00	20.00	20.00	20.00	20.00	20.00	20.00
測　　点	NO.28	NO.29	NO.30	NO.31	NO.32	NO.33	NO.34	NO.35	NO.36	NO.37	NO.38	NO.39	NO.40	NO.41	NO.42

令和7年度 桜沢水源導水管布設替工事			
縦断面図3	縮尺　図　示		
辰野町　小野桜沢			
照査	設計	製図	
図面番号　14　葉中之　4			
辰野町 建設水道課			

縦断面図4

縦1:100
S=横1:500

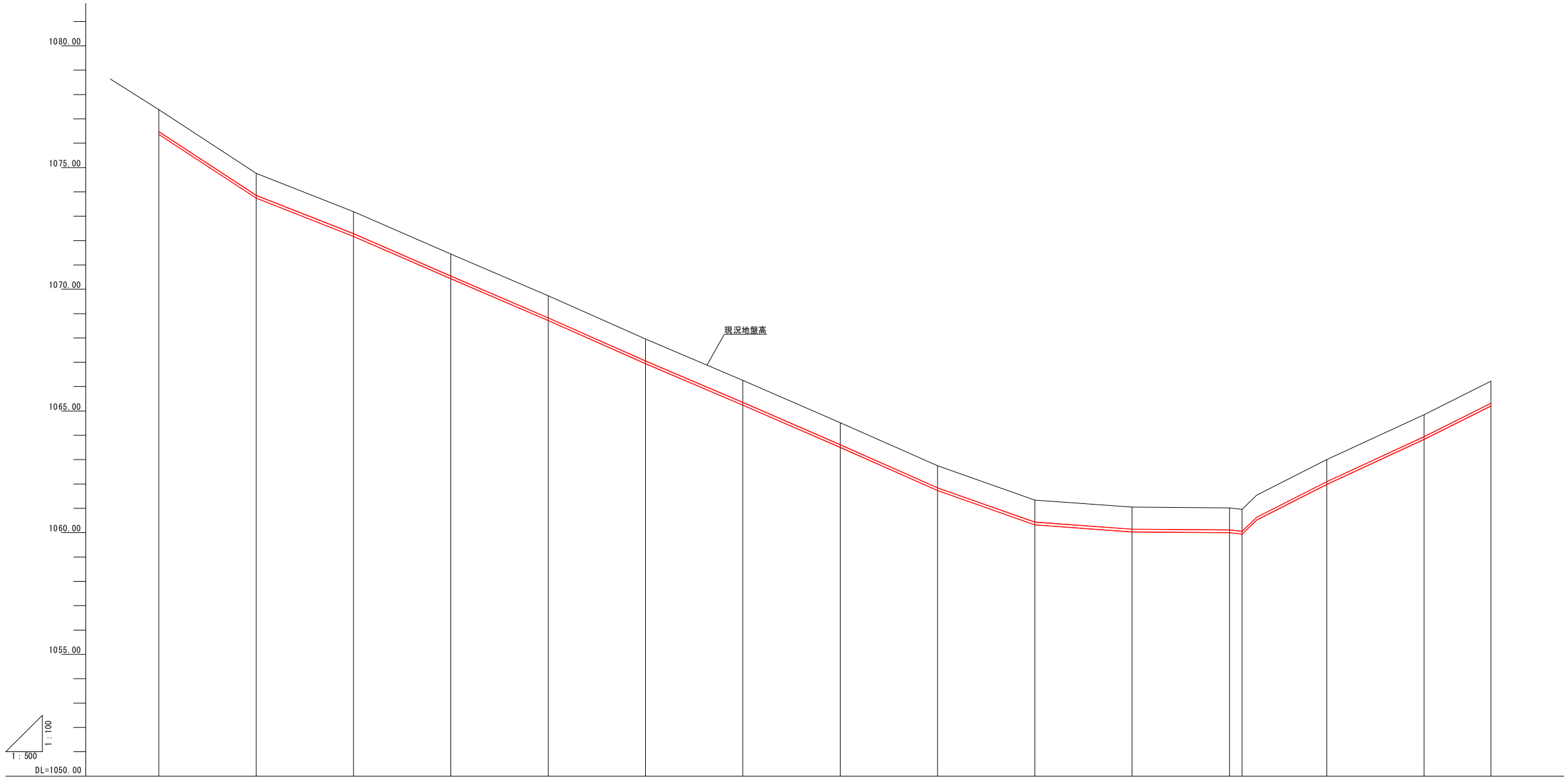

管　種	① HPPEΦ100 L=962.30m														
土被り	0.90	0.90	0.90	0.90	0.90	0.90	0.90	0.90	0.90	0.90	0.90	0.90	0.90	0.90	0.90
計画管底高	1076.367	1073.747	1072.177	1070.437	1068.717	1066.947	1065.247	1063.507	1061.737	1060.327	1060.037	1060.007	1059.947	1061.987	1063.837	1065.207
現況道路高	1077.38	1074.76	1073.19	1071.45	1069.73	1067.96	1066.26	1064.52	1062.75	1061.34	1061.05	1061.02	1060.96			
現況地盤高	1077.38	1074.76	1073.19	1071.45	1069.73	1067.96	1066.26	1064.52	1062.75	1061.34	1061.05	1061.02	1060.96	1063.00	1064.85	1066.22
追加距離	840.00	860.00	880.00	900.00	920.00	940.00	960.00	980.00	1000.00	1020.00	1040.00	1060.00	1062.60	1080.00	1100.00	1113.70
単距離	20.00	20.00	20.00	20.00	20.00	20.00	20.00	20.00	20.00	20.00	20.00	20.00	2.60	17.40	20.00	13.70
測　点	NO.42	NO.43	NO.44	NO.45	NO.46	NO.47	NO.48	NO.49	NO.50	NO.51	NO.52	NO.53	NO.53+2.6	NO.54	NO.55	NO.55+13.7 (EP)

令和7年度 桜沢水源導水管布設替工事			
縦断面図4	縮尺	図	示
辰野町　小野桜沢			
照査	設計	製図	
図面番号　14　葉中之　5			
辰野町 建設水道課			

横断面図1　S=1:100

NO.1
GH=1129.27
FH=

DL=1130.00

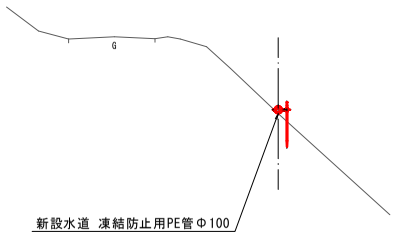

NO.4
GH=1128.67
FH=

DL=1130.00

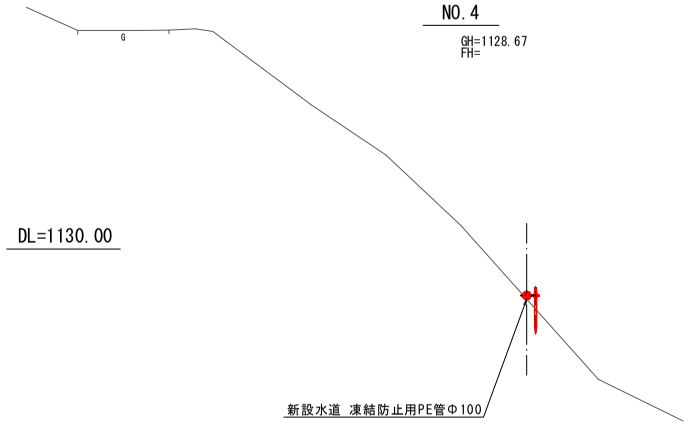

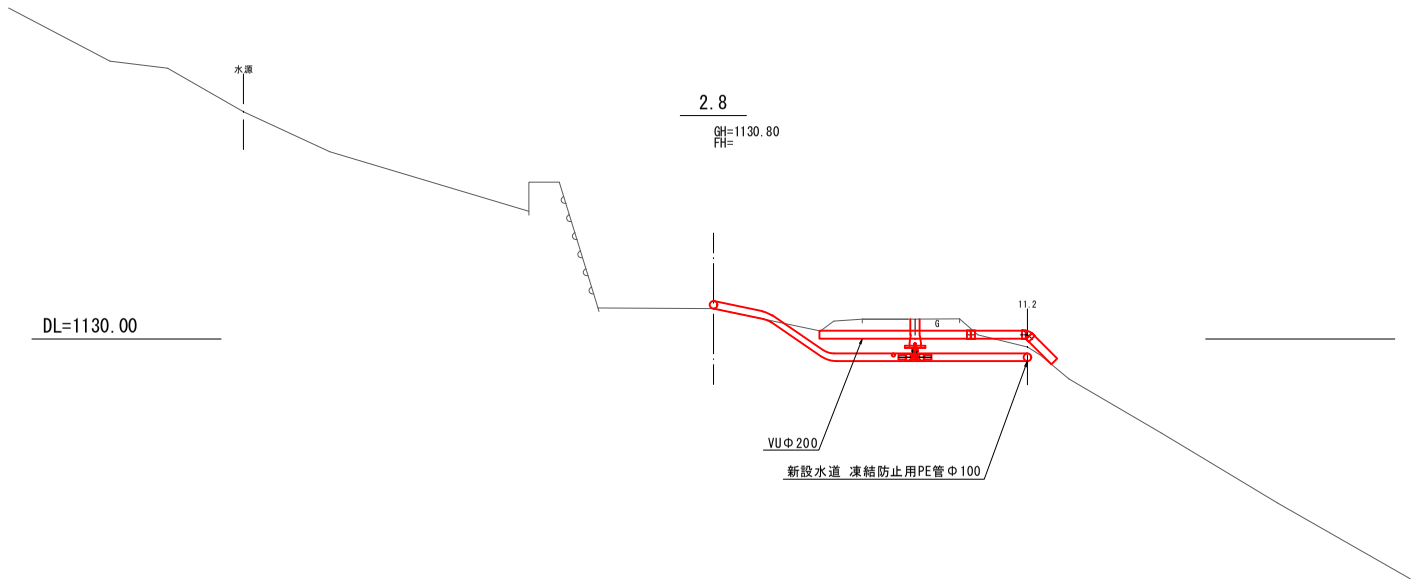

NO.3
GH=1128.87
FH=

DL=1130.00

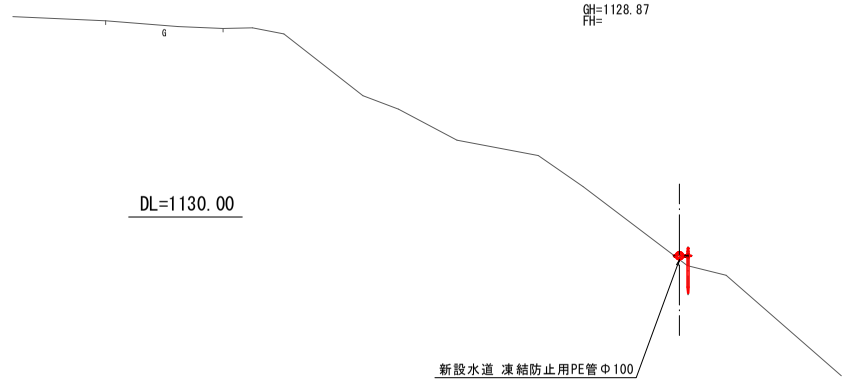

0.0
GH=1132.25
FH=

DL=1135.00

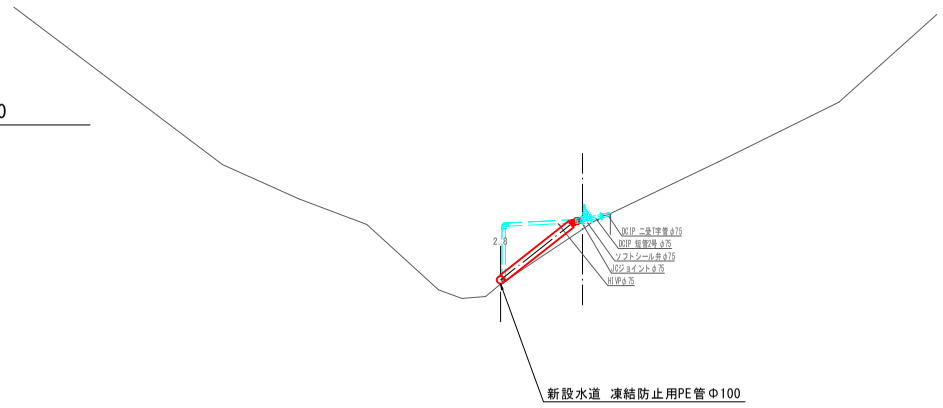

NO.2
GH=1129.07
FH=

DL=1130.00

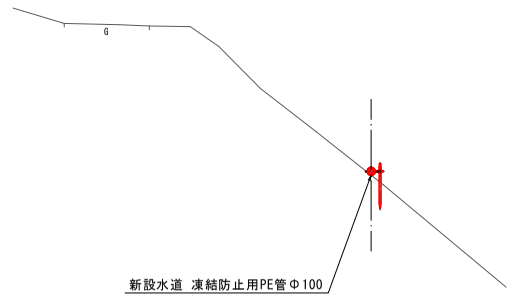

令和7年度 桜沢水源導水管布設替工事					
横断面図1		縮尺	図　示		
辰野町　小野桜沢					
照査		設計		製図	
図面番号　14　葉中之　6					
辰野町 建設水道課					

横断面図2　S=1:100

NO.7
GH=1128.07
FH=

DL=1130.00

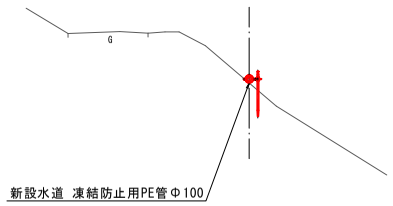

NO.15
GH=1110.88
FH=

DL=1110.00

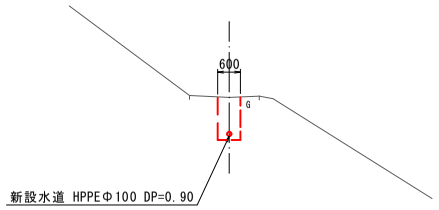

NO.30
GH=1104.33
FH=

DL=1105.00

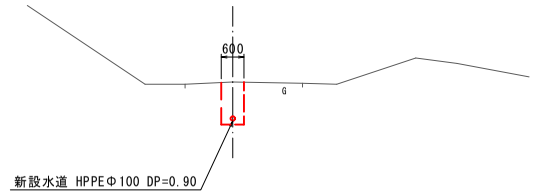

NO.6
GH=1128.27
FH=

DL=1130.00

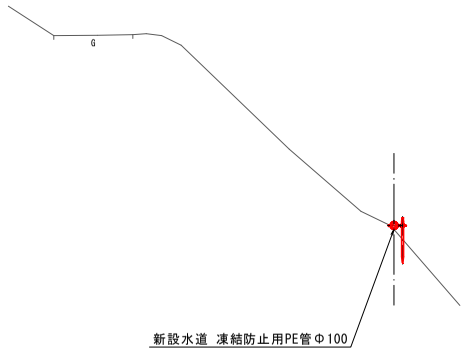

NO.10
GH=1122.65
FH=

DL=1125.00

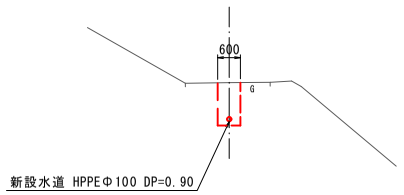

NO.25
GH=1107.13
FH=

DL=1110.00

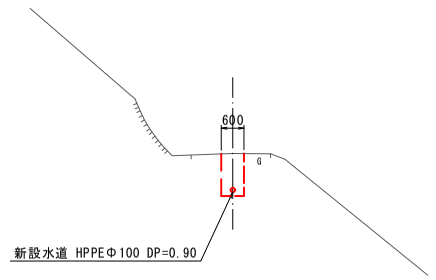

NO.5
GH=1128.47
FH=

DL=1130.00

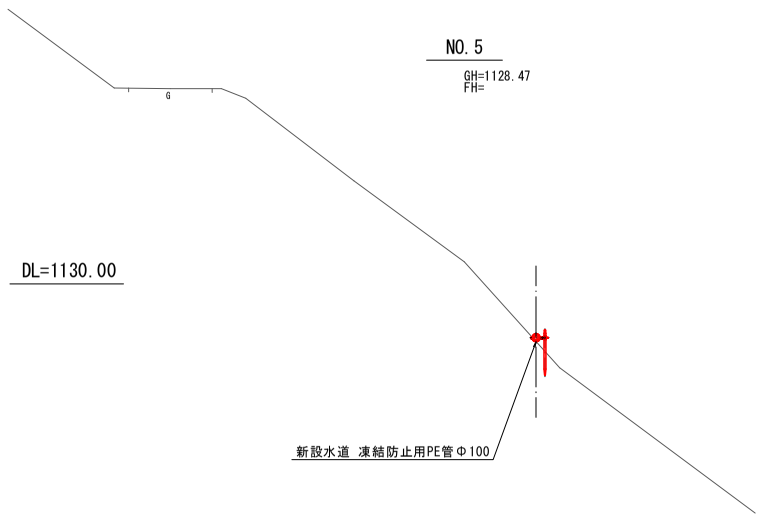

NO.7+12.2
GH=1128.94
FH=

DL=1130.00

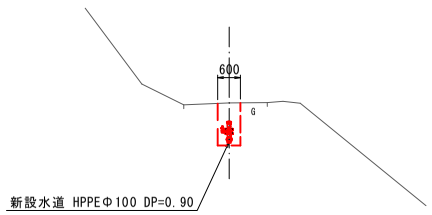

NO.20
GH=1106.50
FH=

DL=1105.00

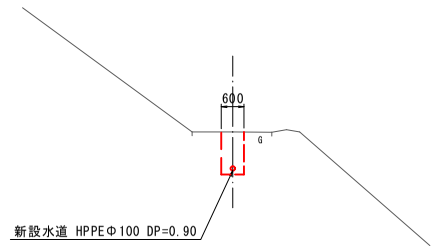

令和7年度 桜沢水源導水管布設替工事					
横断面図2		縮尺	図　示		
辰野町　小野桜沢					
照査		設計		製図	
図面番号　14　葉中之　7					
辰野町 建設水道課					

横断面図3　S=1:100

NO.45

GH=1071.45
FH=

DL=1070.00

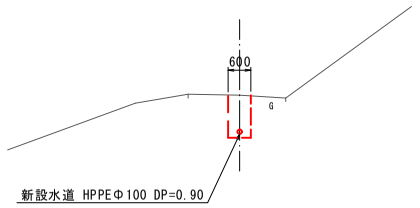

NO.55+13.7

GH=1066.22
FH=

DL=1065.00

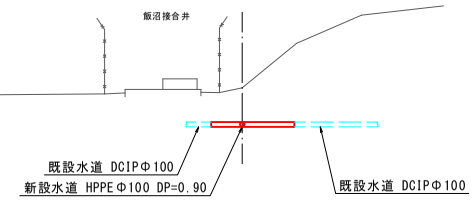

NO.40

GH=1082.81
FH=

DL=1085.00

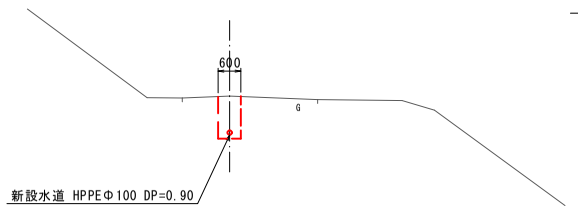

NO.55

GH=1064.85
FH=

DL=1065.00

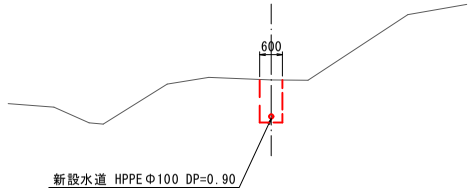

NO.35

GH=1093.40
FH=

DL=1095.00

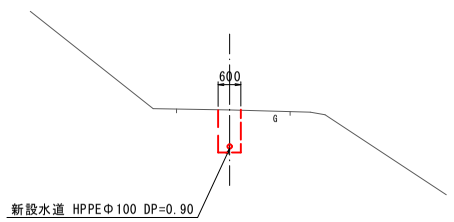

NO.50

GH=1062.75
FH=

DL=1065.00

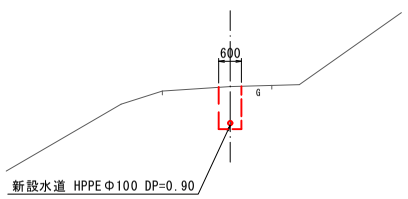

令和7年度 桜沢水源導水管布設替工事					
横断面図3		縮尺	図　示		
辰野町　小野桜沢					
照査		設計		製図	
図面番号　14　葉中之　8					
辰野町 建設水道課					

配管詳細図1　S=Free

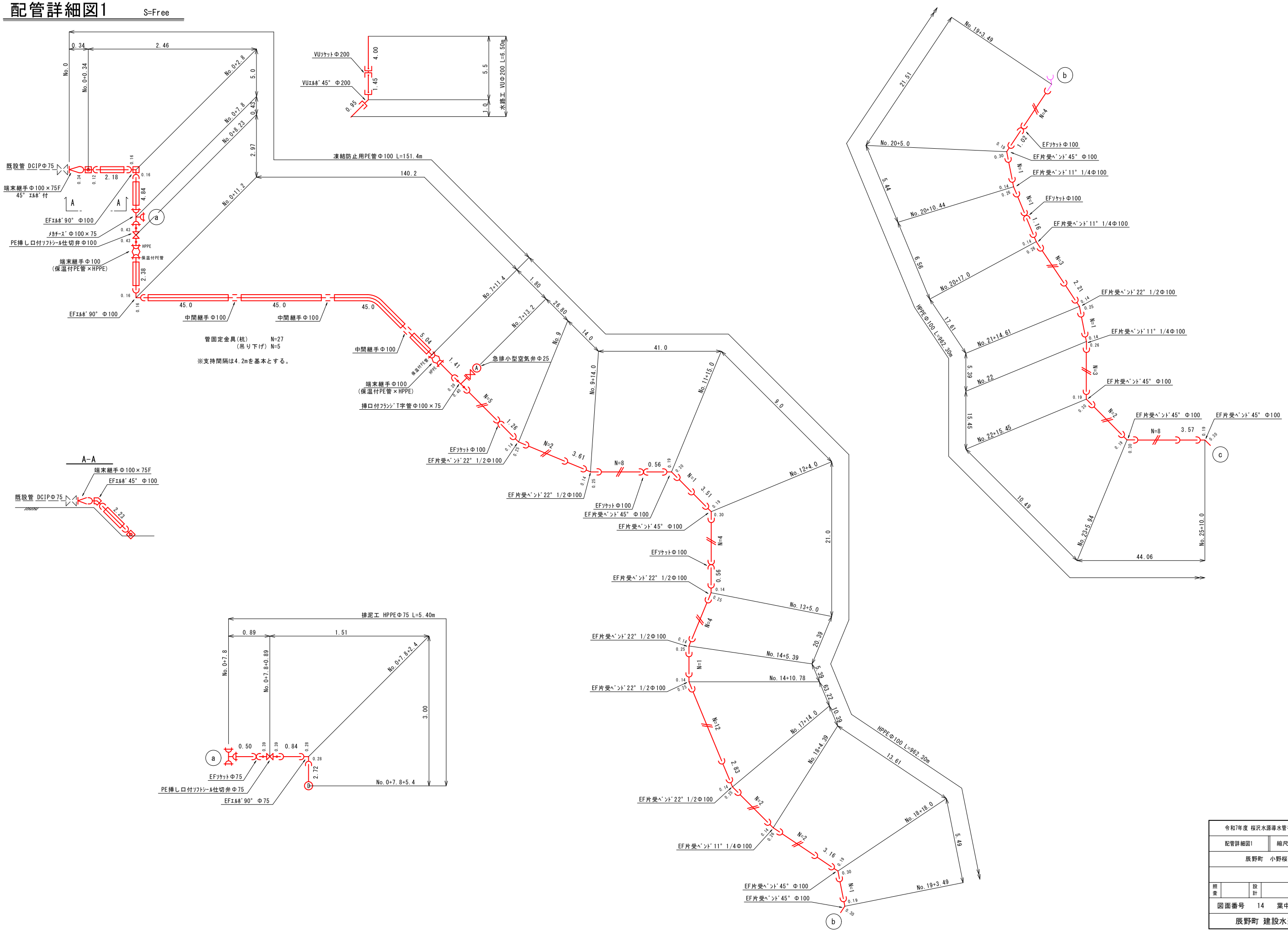

令和7年度 桜沢水源導水管布設替工事			
配管詳細図1	縮尺	図	示
辰野町　小野桜沢			
照査	設計	製図	
図面番号　14　葉中之　9			
辰野町 建設水道課			

配管詳細図2　S=Free

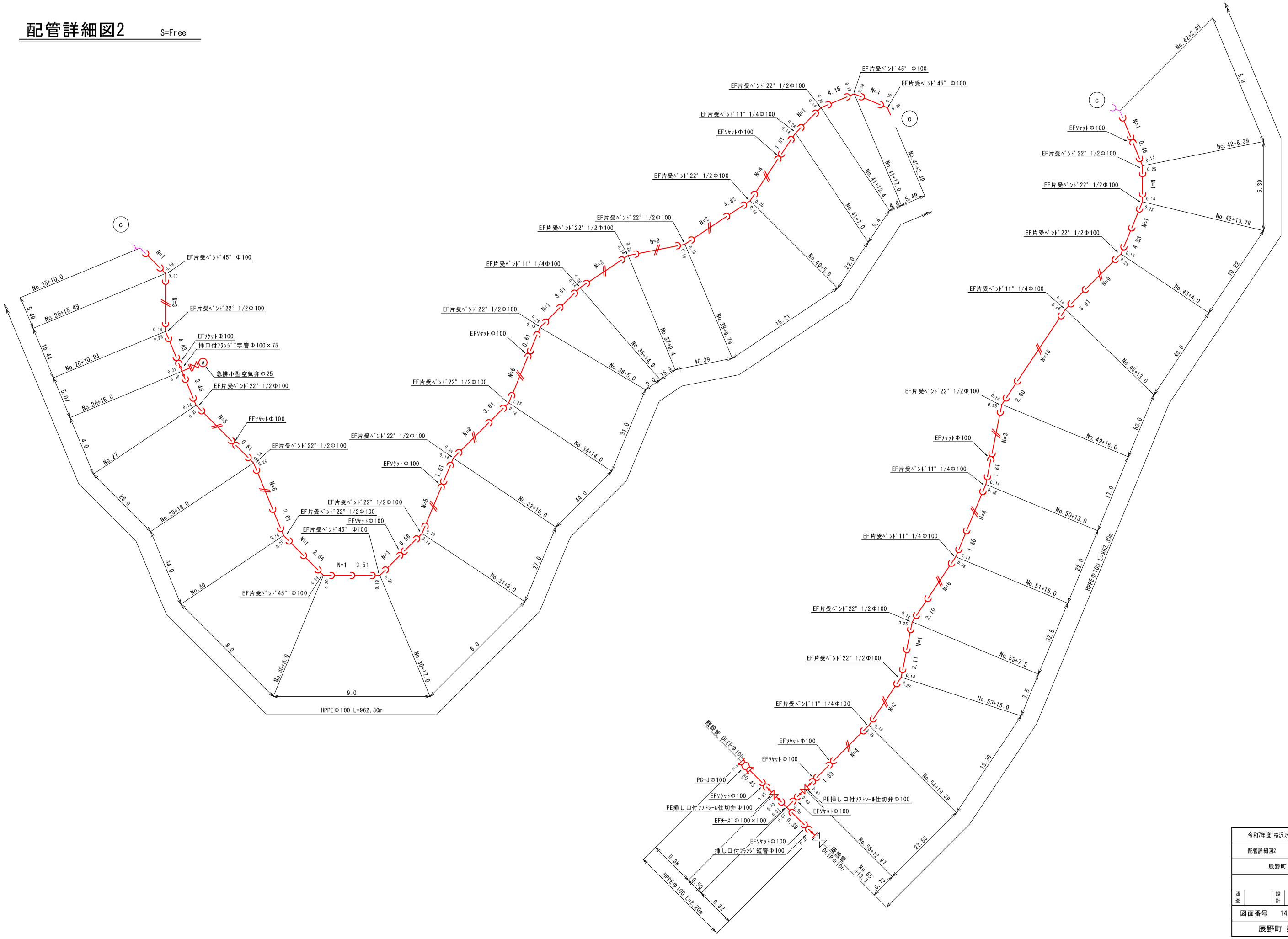

令和7年度 桜沢水源導水管布設替工事			
配管詳細図2	縮尺	図	示
辰野町　小野桜沢			
照査	設計	製図	
図面番号　14　葉中之　10			
辰野町 建設水道課			

支持金具(杭打ち込み式)取付詳細図　S=1：10

P杭（くい丸）　詳細図 S=1／10

(GNGWDA-13.6 W100) 材質：SS400+Znメッキ
27箇所

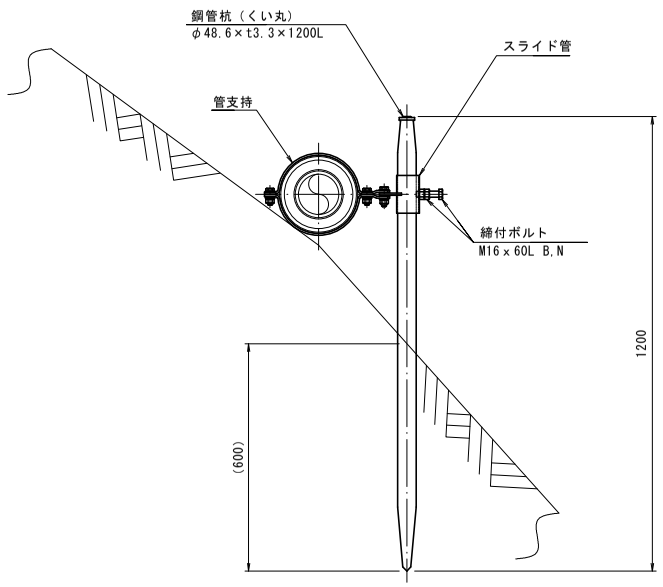

管支持 詳細図　S＝1／5

(GNGWDA-13.6 W100)　材質：SS400+Znメッキ

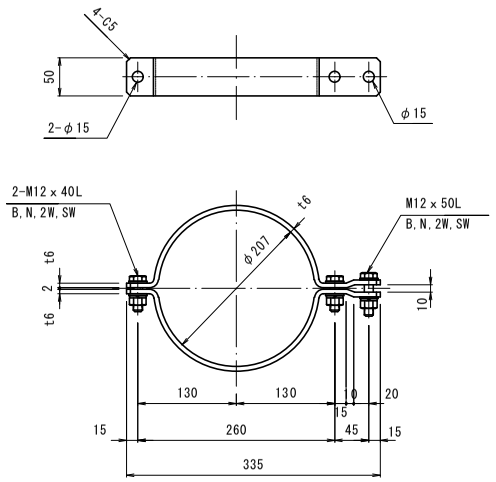

スライド管 詳細図　S＝1／5

(GNGWDA-13.6 W100)　材質：SS400+Znメッキ

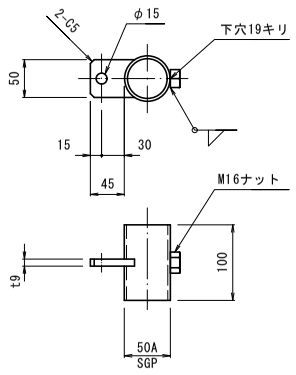

支持金具（杭打ち込み式）　取付詳細図 S=1:10

5箇所

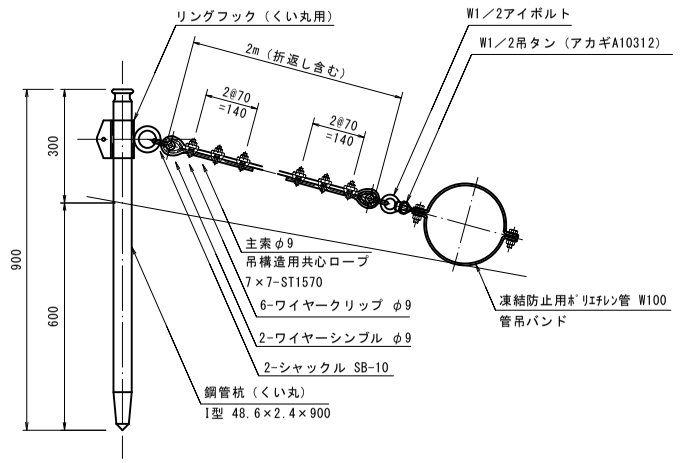

※ 設置間隔はL=4.2mを基本とする。

※ 基本は杭式とするが現場状況により
打ち込み式又は杭式を判断する。

令和7年度 桜沢水源導水管布設替工事					
支持金具(杭打ち込み式)取付詳細図		縮尺	図　示		
辰野町　小野桜沢					
照査		設計		製図	
図面番号　14　葉中之　11					
辰野町 建設水道課					

継手詳細図　S=1：10

（参考図）

パイプ構造図

（凍結防止用PE管 W100）

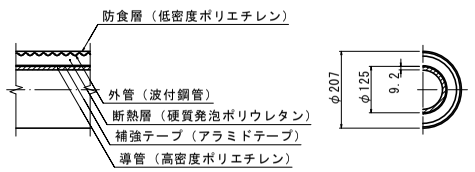

端末継手（スッポンジョイント方式）詳細図

（凍結防止用PE管 W100）

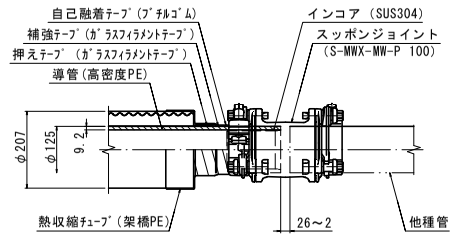

中間継手（ＥＦ方式）詳細図

（凍結防止用PE管 W100）

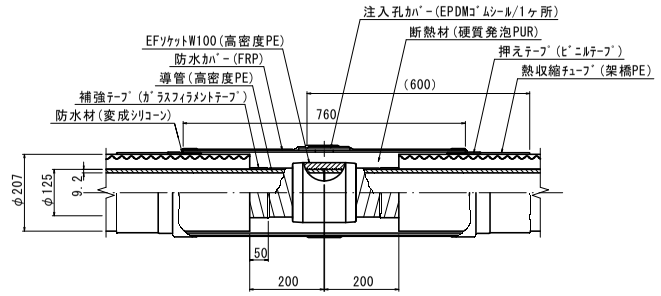

９０度エルボ継手（ＥＦエルボ方式）詳細図

（凍結防止用PE管 W100）

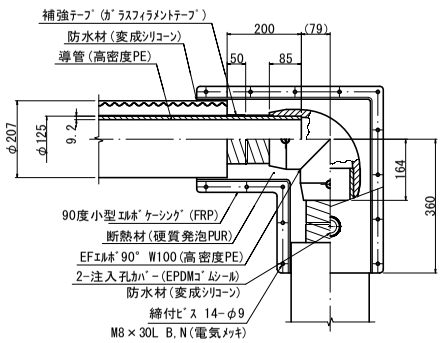

端末継手（ＥＦエルボ方式／上水フランジ）詳細図

（凍結防止用PE管 W100×W75）

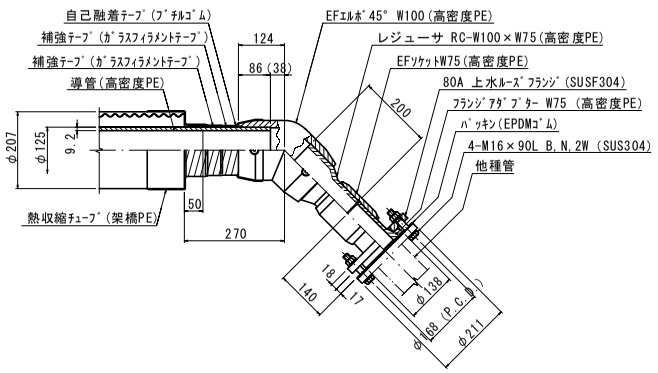

分岐管継手（スッポンジョイント方式）詳細図

（凍結防止用PE管 W100×W75）

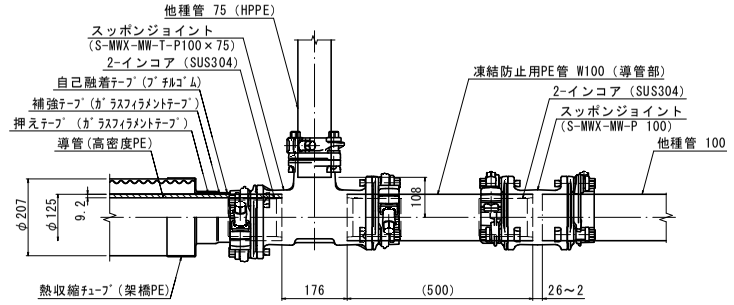

令和7年度 桜沢水源導水管布設替工事					
継手詳細図		縮尺	図 示		
辰野町　小野桜沢					
照査		設計		製図	
図面番号　14　葉中之　12					
辰野町 建設水道課					

接合井構造図　S=1：30

接合井平面図

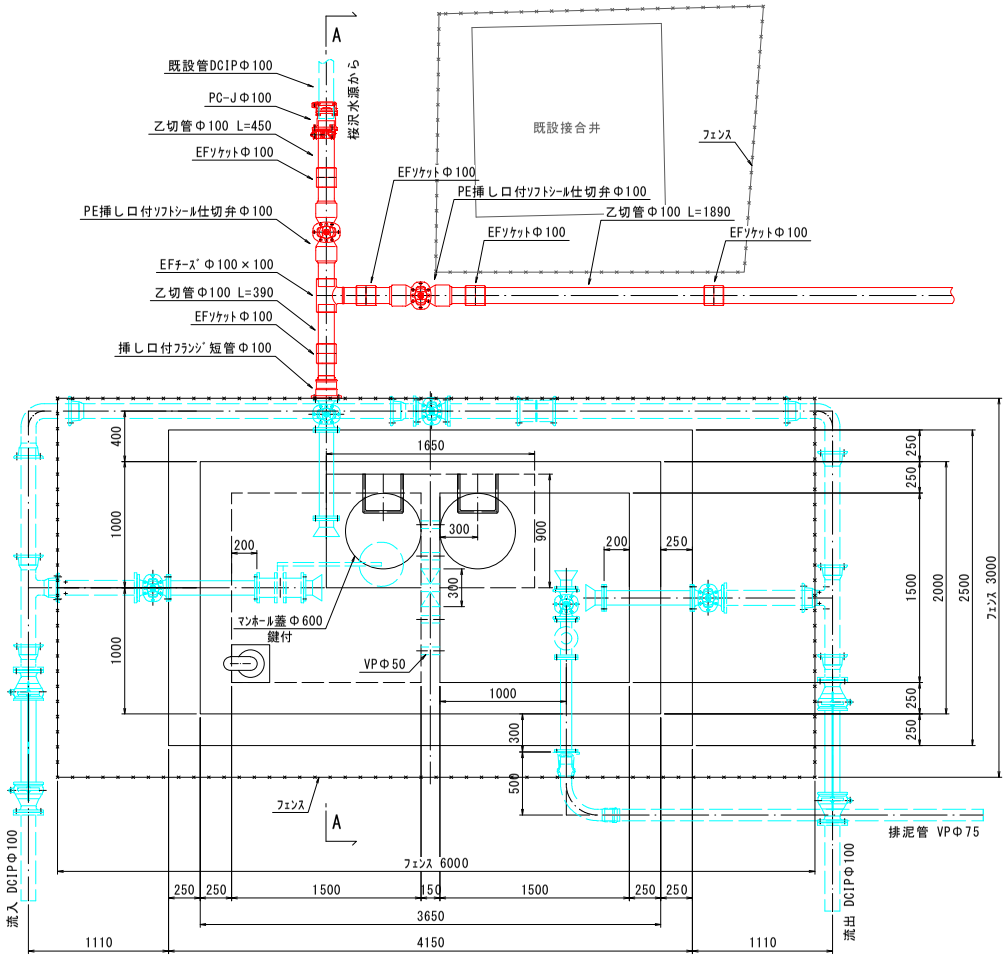

A－A断面図

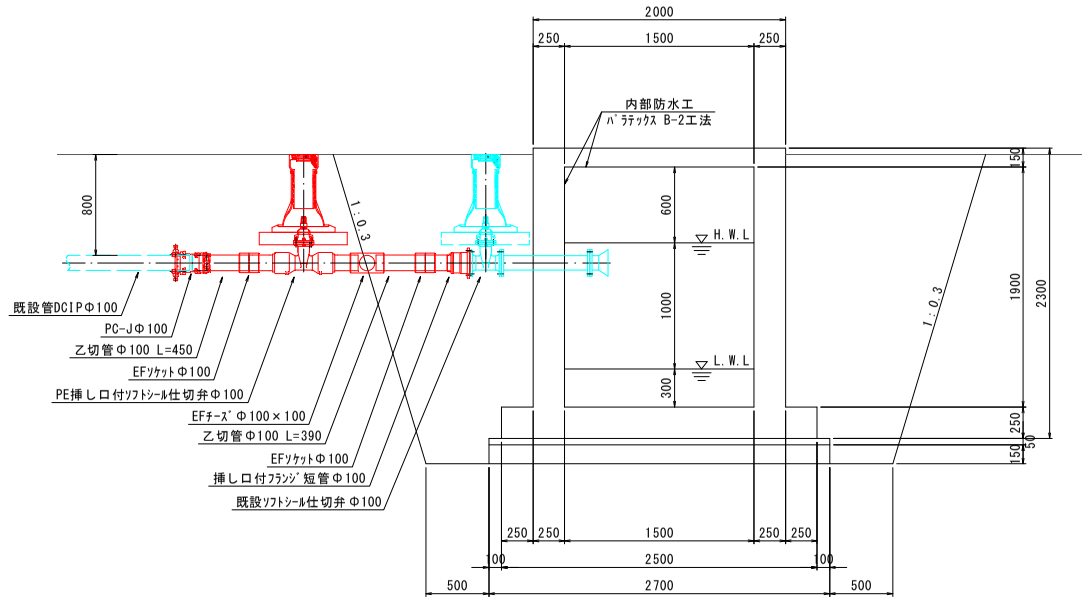

令和7年度 桜沢水源導水管布設替工事					
	縮尺　図　示				
辰野町大字野桜沢					
照査		設計		製図	
図面番号　14　葉中之　13					
辰野町　建設水道課					

掘削断面図　S=1：20

作業道道未舗装

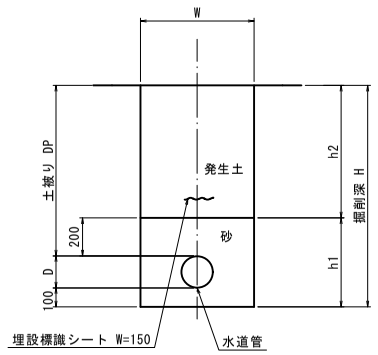

番号	D	DP	W	H	h1	h2	備考
①	125	900	600	1125	425	700	
②	90	900	600	1090	390	700	
③	207	900	600	1207	507	700	

④作業道未舗装

VUΦ200

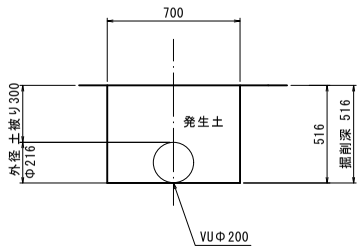

⑤ふとんかご

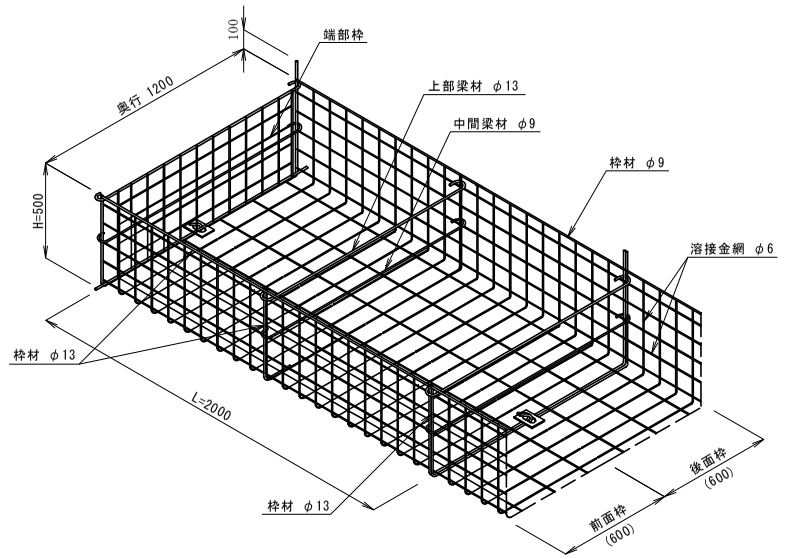

令和7年度 桜沢水源導水管布設替工事					
掘削断面図		縮尺	図　示		
辰野町　小野桜沢					
照査		設計		製図	
図面番号　14　葉中之　14					
辰野町 建設水道課					